SHIMANO

'13 コンプレックスCI4+ 2500HGS F4 S A-RB

商品コード 5ーSE29 E026

本体価格（税別） 33,600円

短縮コード **03104**

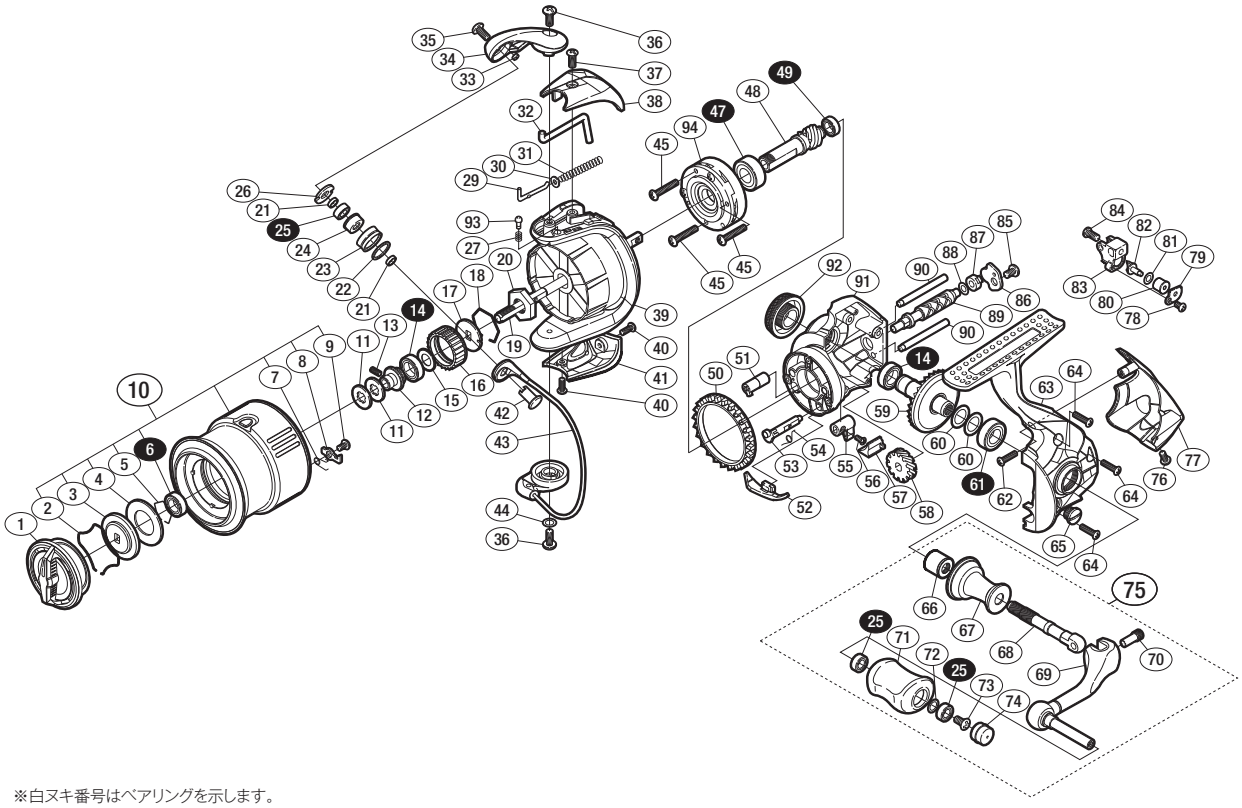

※白ヌキ番号はベアリングを示します。

調整座金類に関しましては、必ずしも分解図中の表現と一致しない場合がございますので、
ご了承下さい。（商品により使用している場合とそうでない場合がございます。）

部品番号	部品名	本体価格（税別）
1	ドラグノブ組	1,000
2	抜ケ止メバネ	100
3	小判座金	100
4	ドラグ座金	100
5	ベアリング抜ケ止メ	50
6	ボールベアリング（6×10×3 SARB）	1,200
7	スプールピンバネ	100
8	スプールピン	100
9	固定ボルト	100
10	スプール組	7,500
11	スプール座金	50
12	メインシャフトベアリングガイド	500
13	セットスクリュー（M2×5）	100
14	ボールベアリング（7×11×3 SARB）	1,200
15	座金	100
16	ドラグ音出シラチェット	200
17	スプール受ケ	100
18	ラチェットバネ	100
19	メインシャフト	800
20	ローターナット	300
21	ラインローラーベアリングカラー	100
22	ラインローラースペーサー	100
23	ラインローラー	500
24	ラインローラーブッシュ	50
25	ボールベアリング（4×7×2.5 SARB）	1,200
26	ラインローラー受ケ	100
27	音出シバネ	100
29	アームバネガイド（A）	100
30	アームバネガイド（A）カラー	100
31	アームカムバネ	100
32	内ゲリレバー	200
33	ラインローラー注油穴キャップ	100
34	アームカム	300

部品番号	部品名	本体価格（税別）
35	固定ボルト	50
36	固定ボルト	50
37	固定ボルト	50
38	アームカムバネカバー	500
39	ローター	2,500
40	固定ボルト	50
41	取付ケカムカバー	800
42	アーム固定軸	500
43	ベール組	2,000
44	座金	50
45	固定ボルト	50
47	ボールベアリング（7×14×5 SARB）	1,200
48	ピニオンギア	1,000
49	ボールベアリング（5×8×2.5 SARB）	1,200
50	フリクションリング	300
51	ウォームシャフトブッシュ（前）	100
52	内ゲリ当タリ	100
53	ストッパーカム	200
54	クリックバネ	100
55	ストッパーレバー	200
56	固定ボルト	100
57	ストッパーレバーカバー	200
58	ウォームシャフトギア	500
59	ドライブギア組	2,000
60	座金（7×10）	50
61	ボールベアリング（7×13×4 SARB）	1,200
62	固定ボルト	50
63	脚付キフタ	2,000
64	固定ボルト	50
65	注油穴キャップ	300
66	ハンドル軸ツバ（B）	300
67	ハンドル軸ツバ	800
68	ハンドル軸	800

部品番号	部品名	本体価格（税別）
69	ハンドル	1,500
70	ハンドル軸ボルト	300
71	ハンドルノブ	1,500
72	座金	50
73	固定ボルト	50
74	ハンドルキャップ	300
75	ハンドル組	6,000
76	固定ボルト	50
77	ボディガード	1,000
78	固定ボルト	50
79	ウォームシャフトピン押サエ板	100
80	ウォームシャフトピンカラー	100
81	座金	50
82	ウォームシャフトピン	300
83	摺動子	700
84	固定ボルト	50
85	固定ボルト	50
86	ウォームシャフトカバー	100
87	ウォームシャフトブッシュ（後）	100
88	座金	50
89	ウォームシャフト	500
90	摺動子ガイド	200
91	脚無シボディ	2,000
92	ハンドルスクリューキャップ	500
93	音出シピン	100
94	ローラークラッチ組	1,000
*F01	リール袋 （付属品）	300
TRST	取扱説明書 （付属品）	100
BNKI	分解図 （付属品）	100
ITOS	スプール糸止メシール （付属品）	100